58.5 cms

115 cms

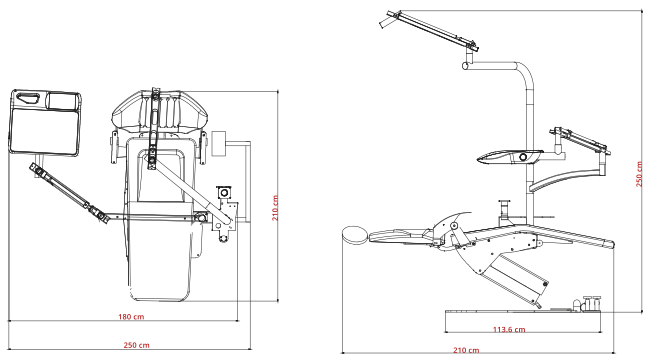

PeyMar®

Diagrama de instalación

JOYXPRO | LUXORXPRO | NOVOXPRO

VISTA LATERAL

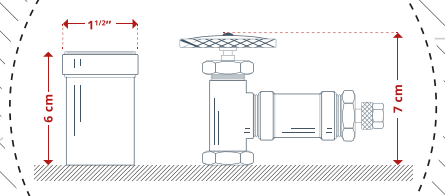

· Altura de llaves
· Altura del Drenaje

REQUERIMIENTOS:

AGUA: Tubo PPR o de cobre de 1/2"
Llave angular de 1/2"

DRENAJE: Tubo PVC recto de 1"1/2

AIRE: Tubo PPR o de cobre de 1/2"
Llave angular de 1/2"

ELECTRICIDAD: Monofásica 120v 1 contacto duplex

INSTRUCCIONES

· Esto es un croquis a **escala real** de la base de su nueva unidad Peymar.

· Le servirá de **guía** para colocar correctamente las tomas de agua, aire, desagüe y eléctricas

· Coloque en el suelo este lienzo donde considere instalar su unidad dental, **ES IMPORTANTE CONSIDERAR LOS ESPACIOS DE ABERTURA DE LA UNIDAD**, las medidas se pueden visualizar en la parte superior de este croquis (ancho, largo y alto).

IMPORTANTE

· Es importante que reciba apoyo y asesoría de un plomero y electricista de su confianza; para interpretar y posicionar correctamente las conexiones.

· Recuerde que este croquis es para realizar las conexiones ocultas en la parte frontal de su unidad, en dado caso de no poder realizarlas de esta manera, es posible pedir una cubierta de conexiones, para conexiones externas posicionadas a un costado de la unidad dental.

· Es importante seguir al pie de la letra estas instrucciones para garantizar un optimo funcionamiento de su unidad dental y así mismo es necesario para poder hacer efectiva la garantía.

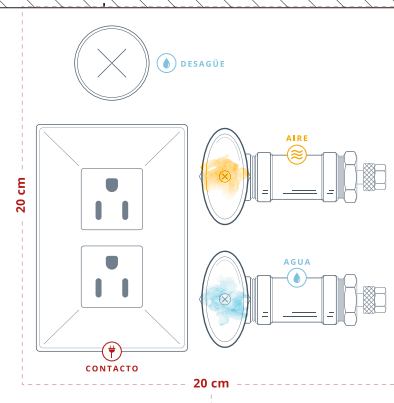

FRENTE de la UNIDAD